Meritko v mm; Maße in mm

RIANO 02 - VIKO KERAMIKA - 085A
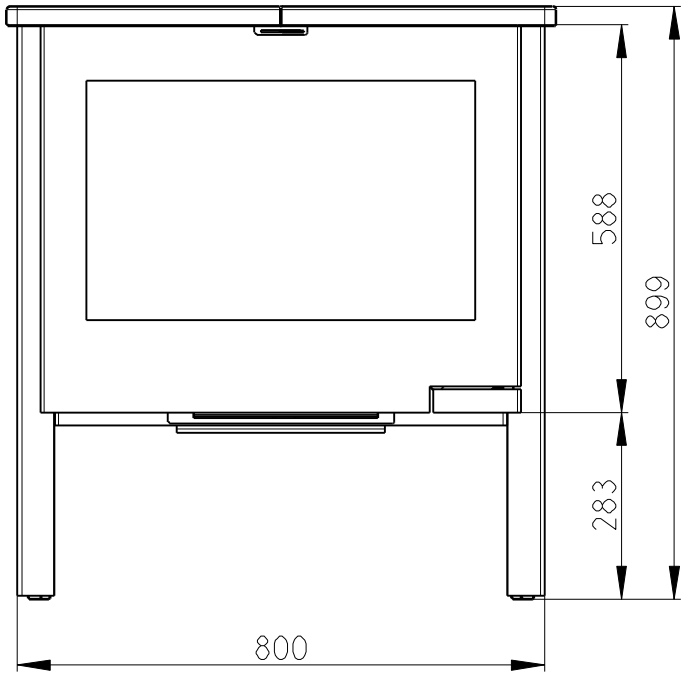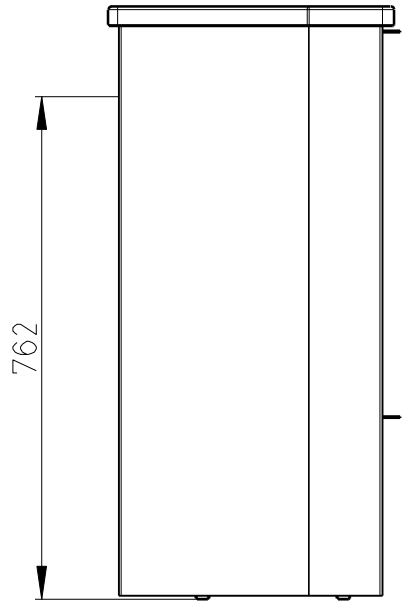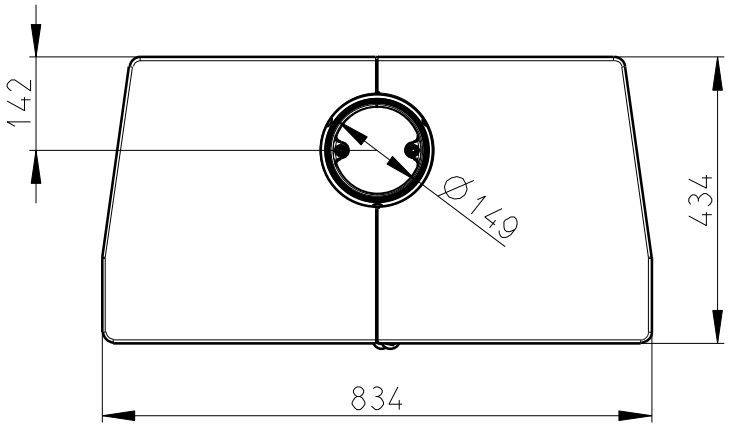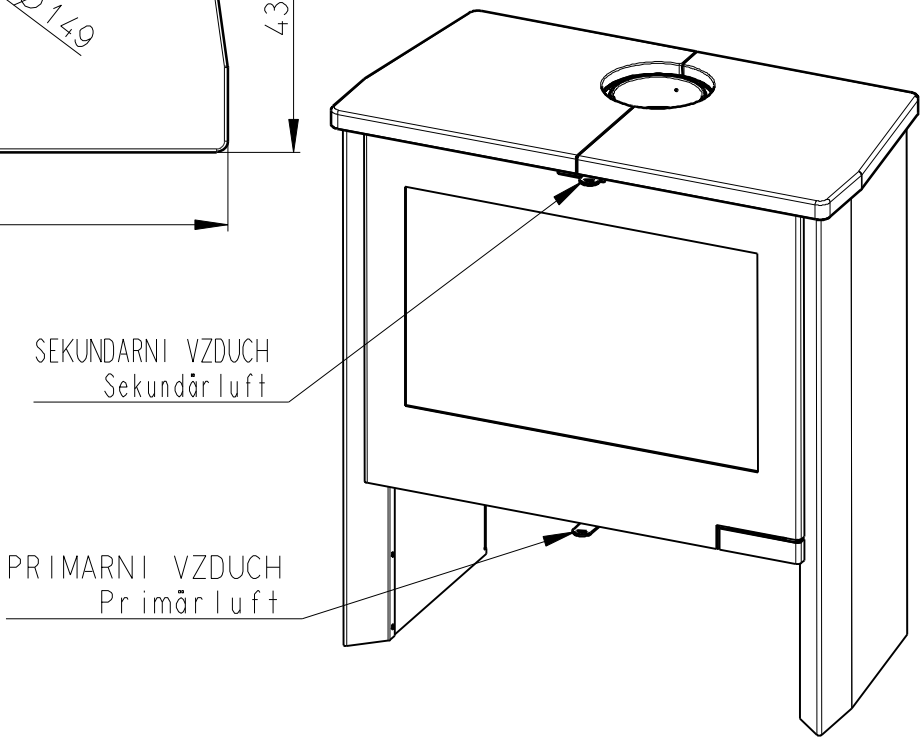
155 kg