RIANO 03
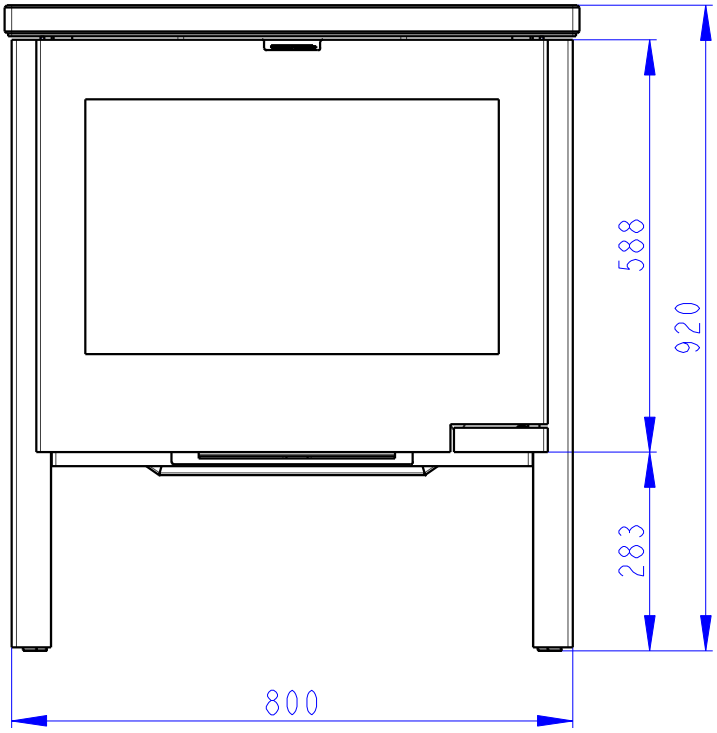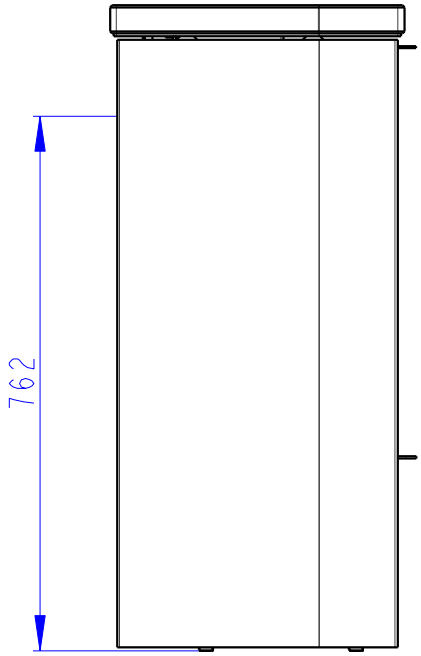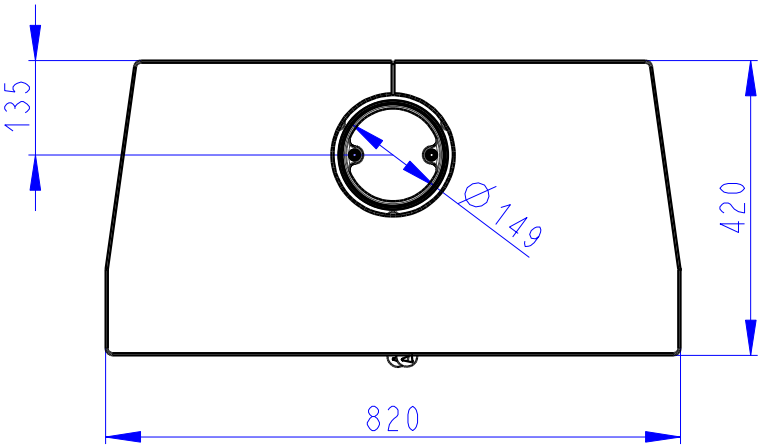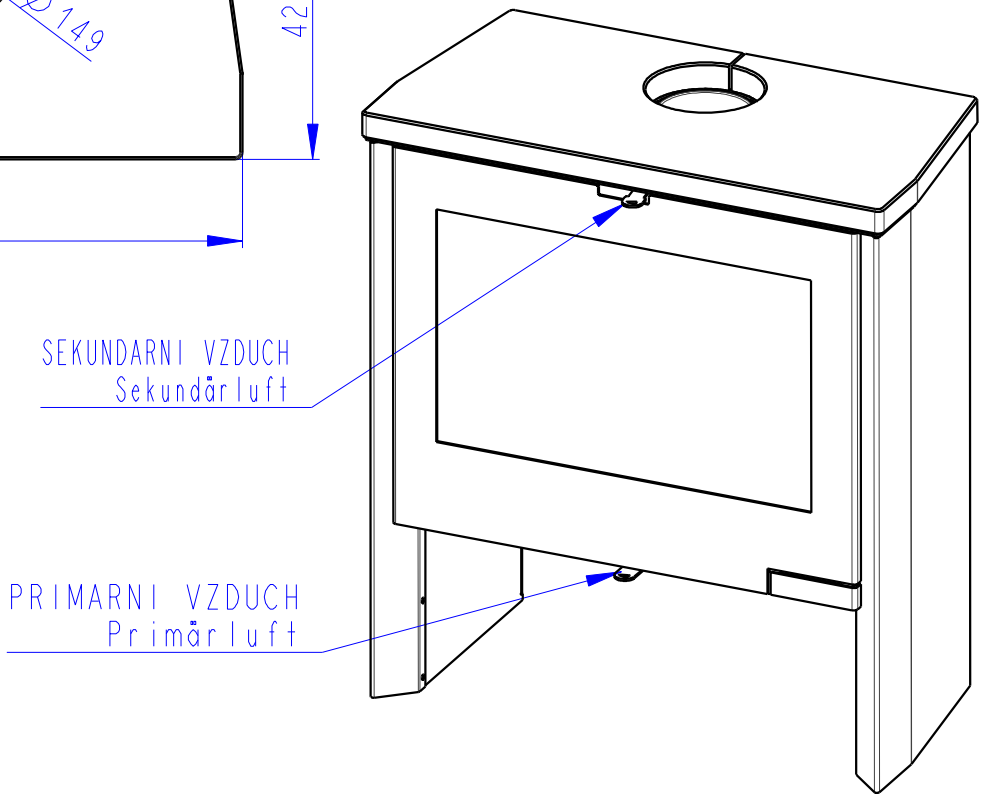
PLECH, VÍKO SERPENTIN
STAHL TOPPLATTE SERPENTINO
STEEL, TOPPLATE SERPENTIN