Rozmery v mm
Maße in mm
Dimensions in mm

DYNAMIC 2G 35.46.01

135kg

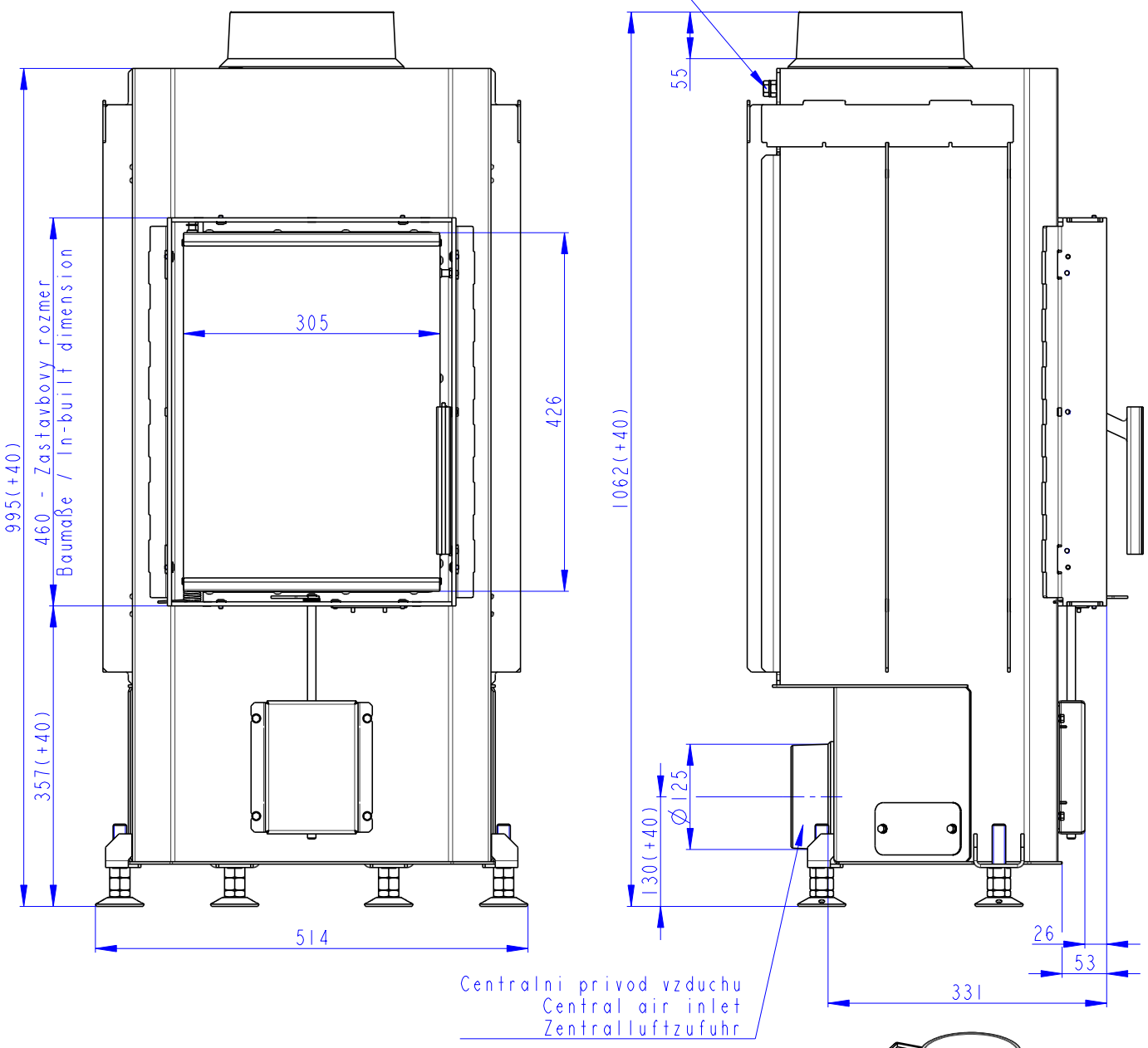

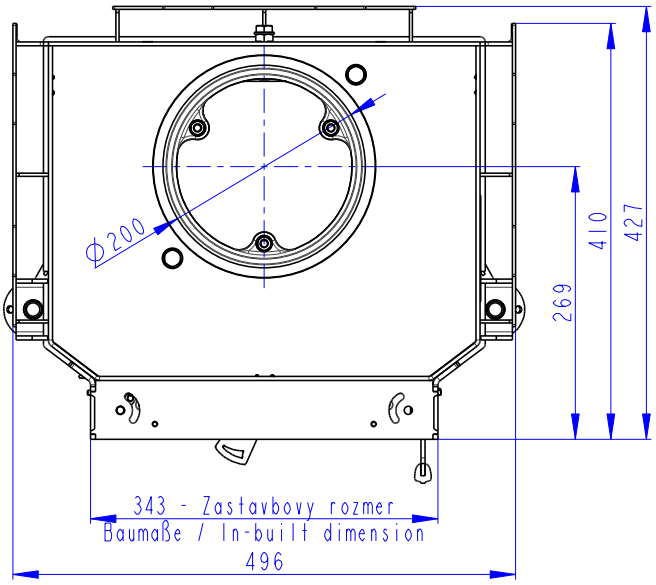

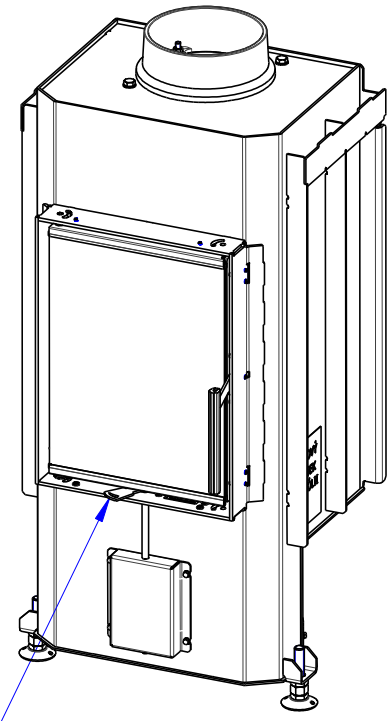

Primarni a sekundarni vzduch
Primary and secondary air
Primärluft und Sekundärluft