Rozmery v mm
Maße in mm
Dimensions in mm

Heat C 2g L 50.52.31.01(21)

180 kg

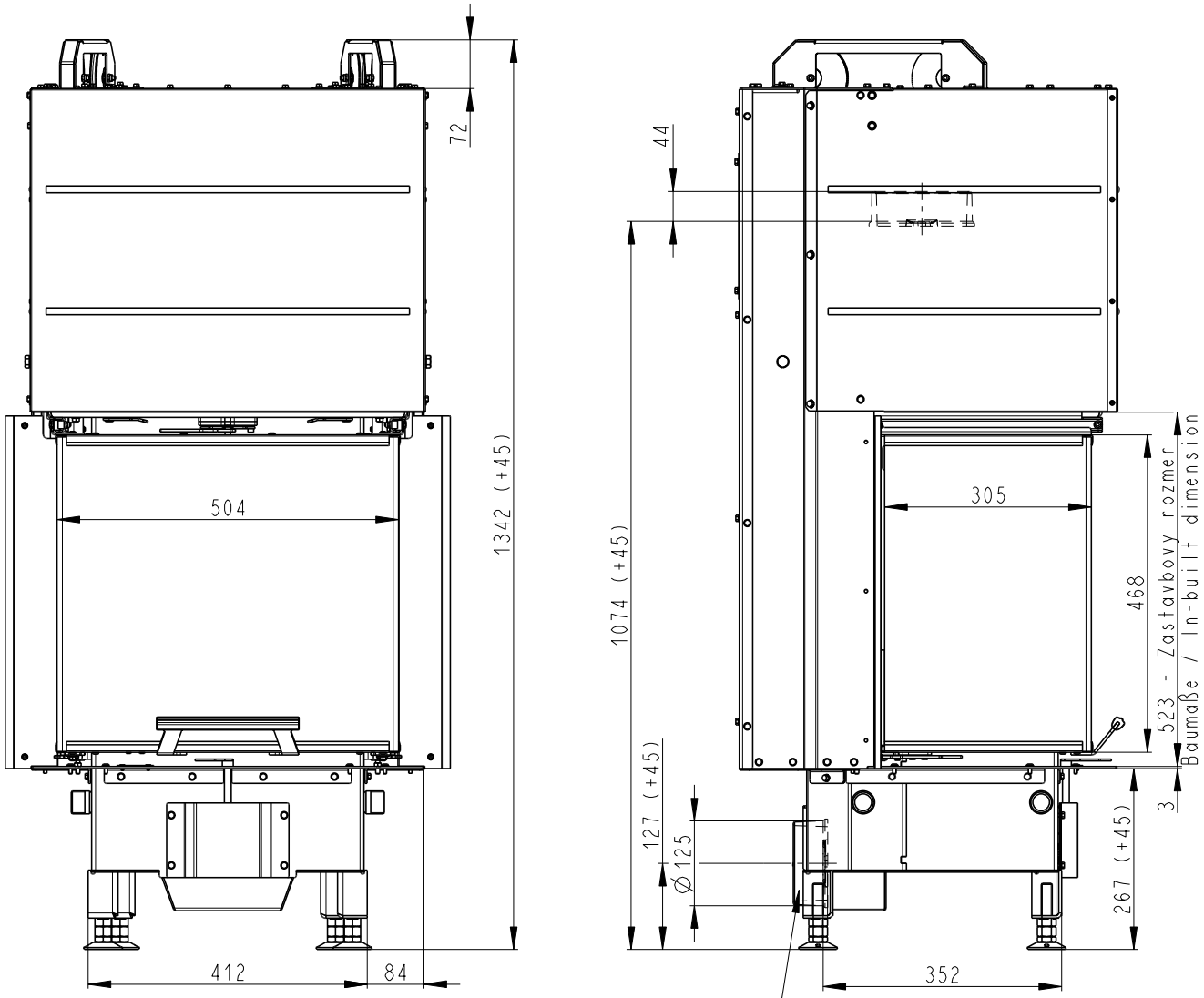

Centralni privod vzduchu
Central air inlet
Zentralluftzufuhr

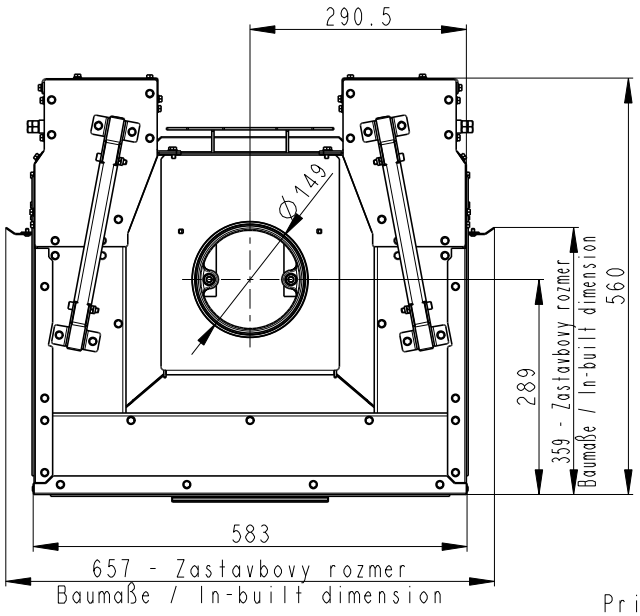

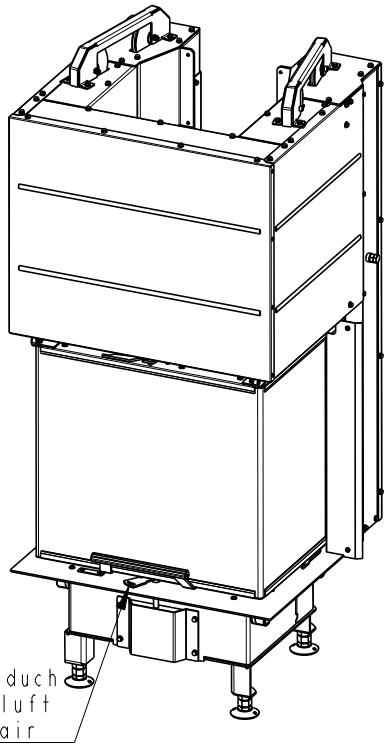

Primarni a sekundarni vzduch
Primärluft und Sekundärluft
Primary and secondary air

Rozmery v mm
Maße in mm
Dimensions in mm

Heat C 2g L 50.52.31.01(21)

180 kg

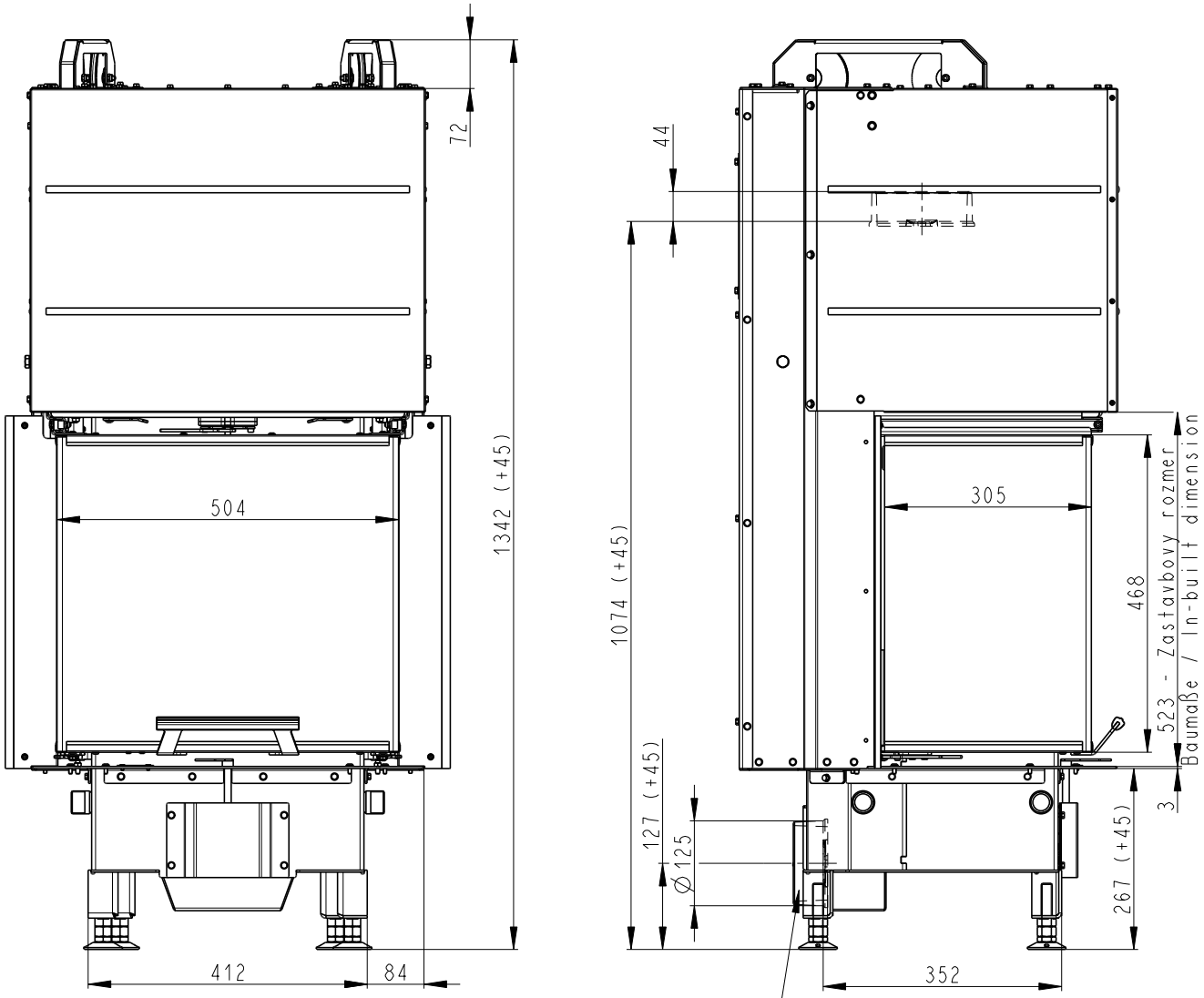

Centralni privod vzduchu
Central air inlet
Zentralluftzufuhr

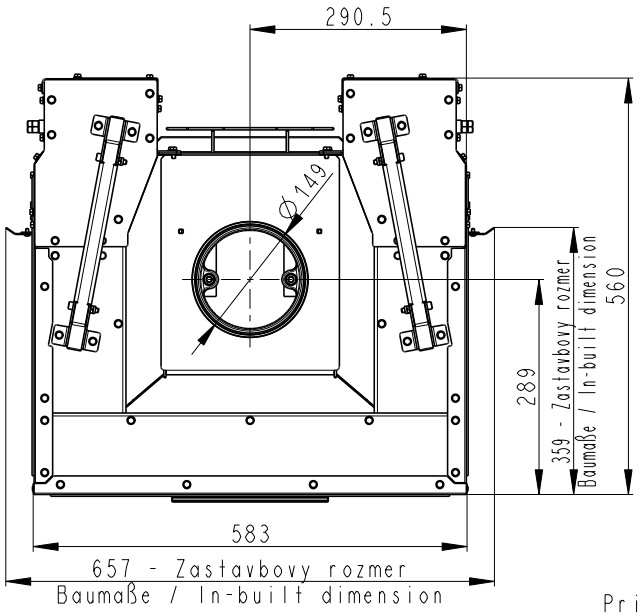

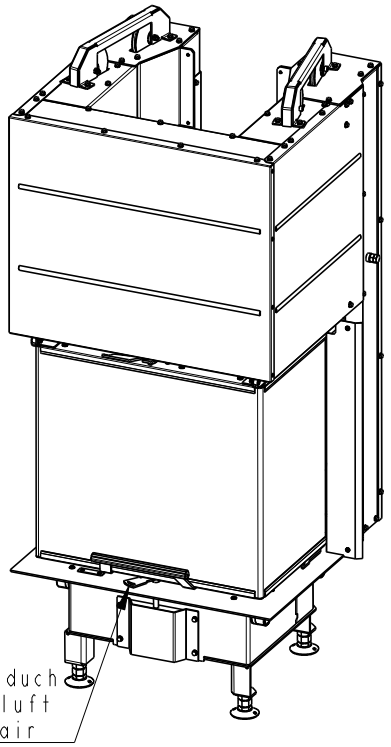

Primarni a sekundarni vzduch
Primärluft und Sekundärluft
Primary and secondary air

Rozmery v mm
Maße in mm
Dimensions in mm

Heat C 2g L 50.52.31.01(21) K1

216 kg

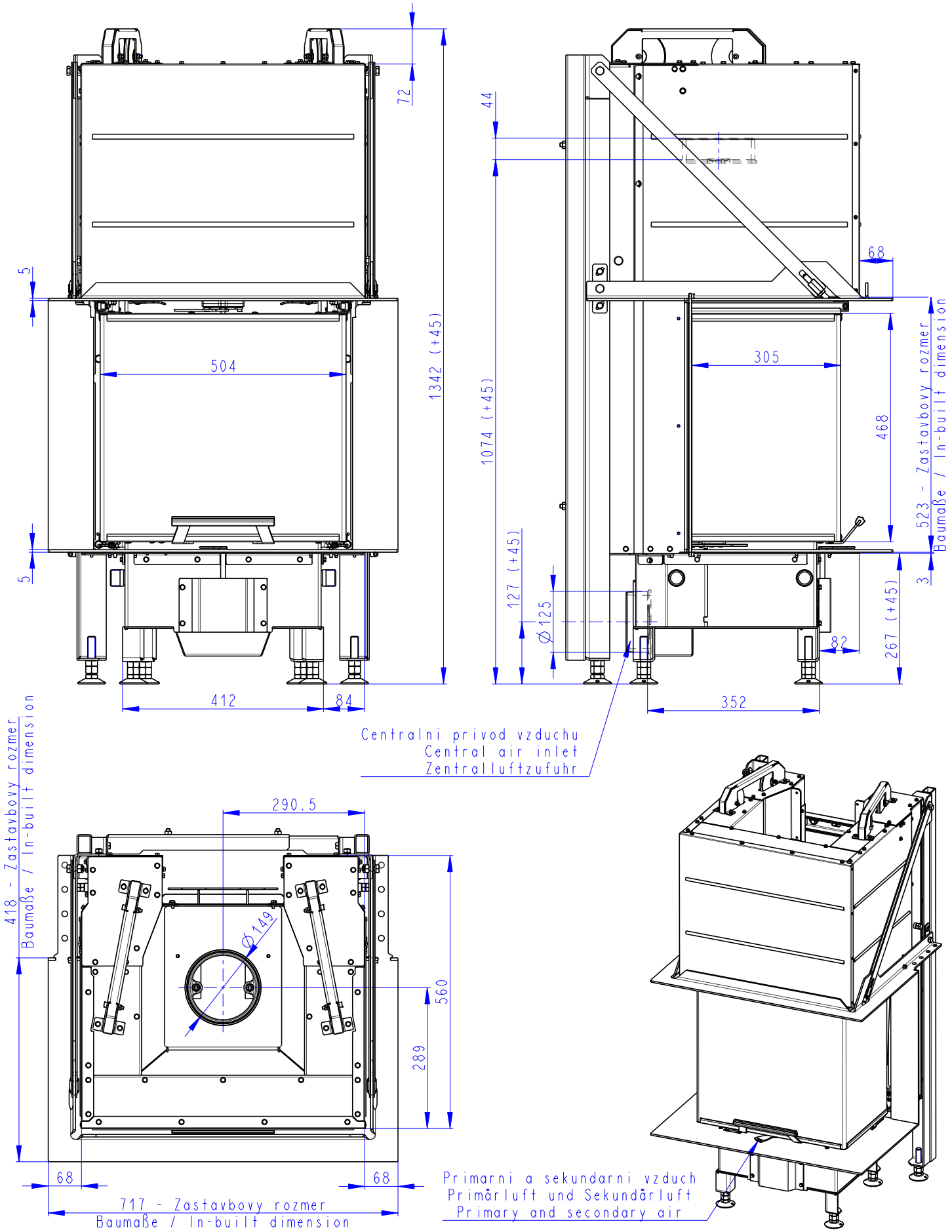

Rozmery v mm
Maße in mm
Dimensions in mm

Heat C 2g L 50.52.31.01(21) K1

216 kg

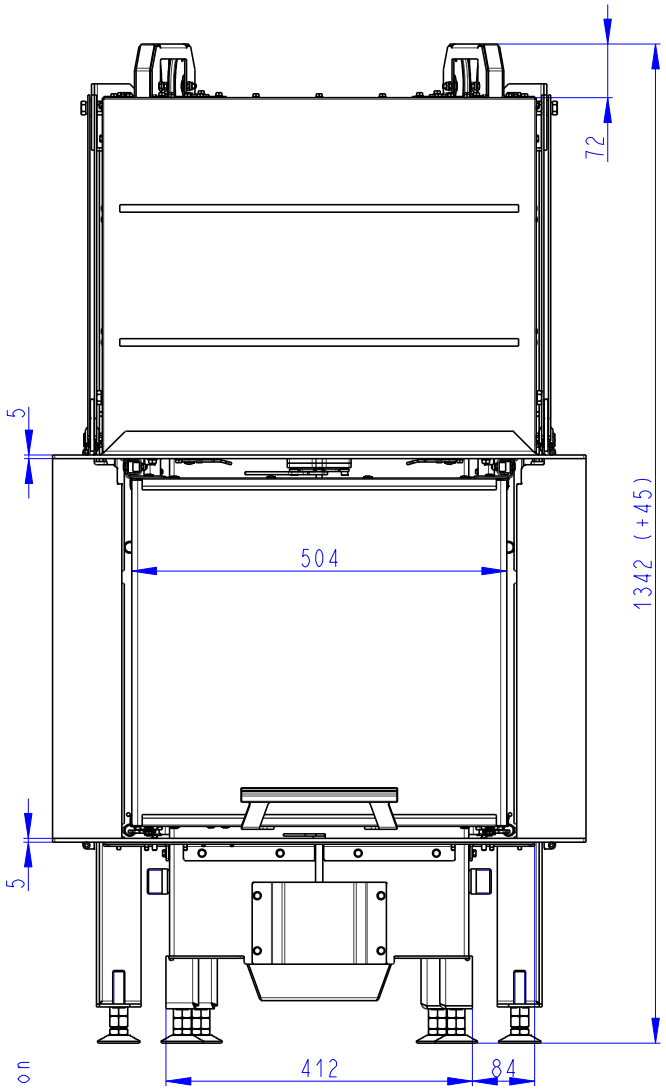

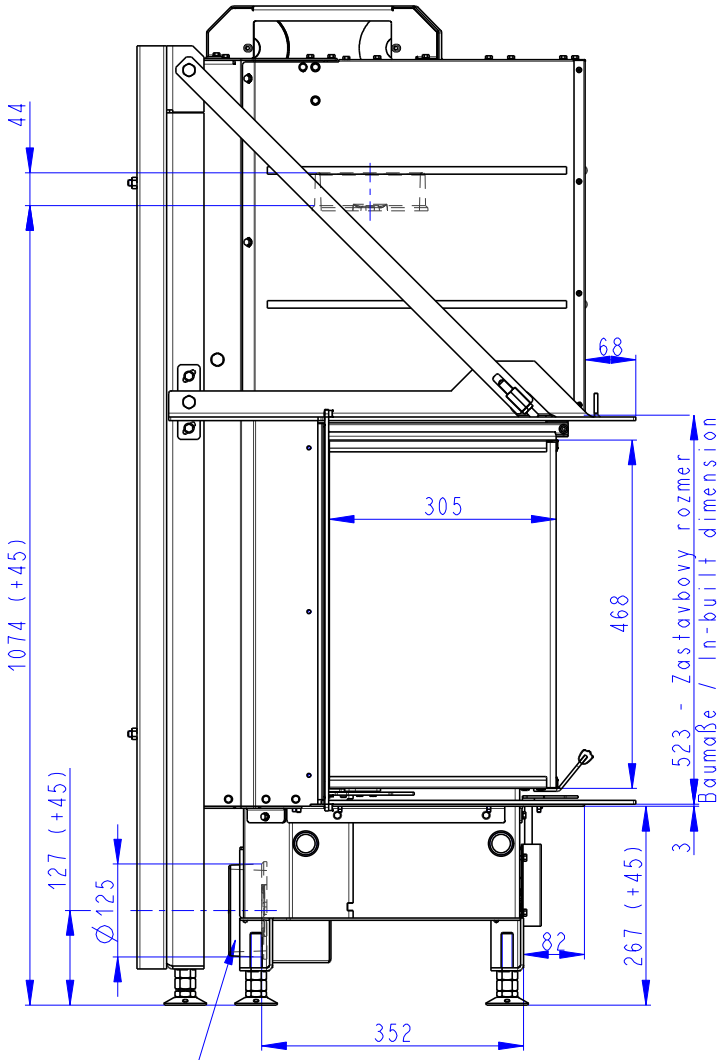

Centralni privod vzduchu
Central air inlet
Zentralluftzufuhr

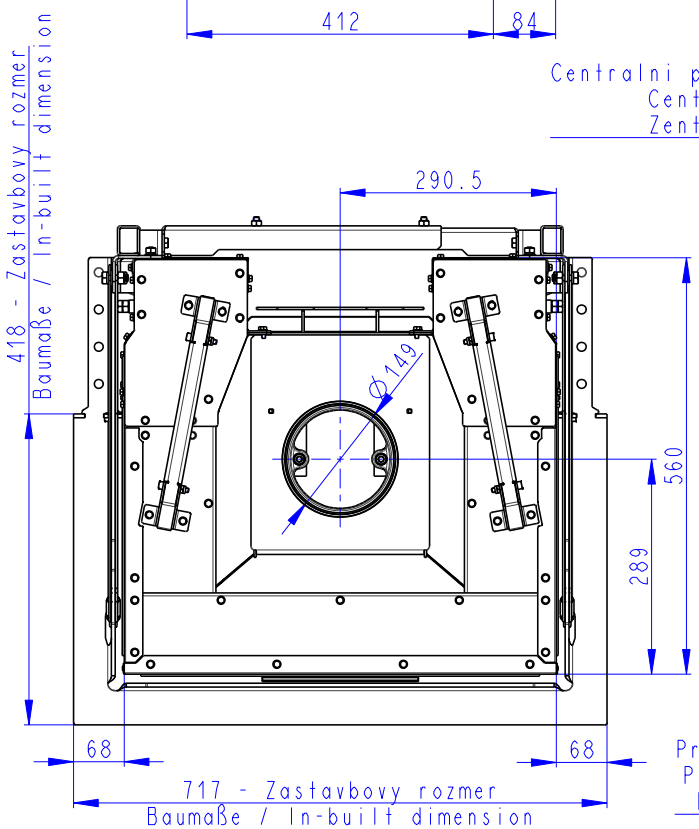

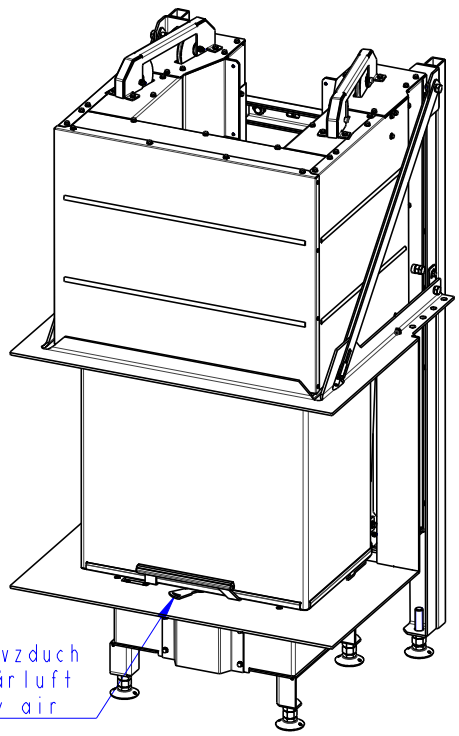

Primarni a sekundarni vzduch
Primärluft und Sekundärluft
Primary and secondary air