Rozmery v mm
Maße in mm
Dimensions in mm

IMPRESSION 2g L 93.60.01 - 210T 240 kg
IMPRESSION 2g L 93.60.01 + I2LJ TOP01 338,6 kg
IMPRESSION 2g L 93.60.01 + I2LJ TOP02 324 kg

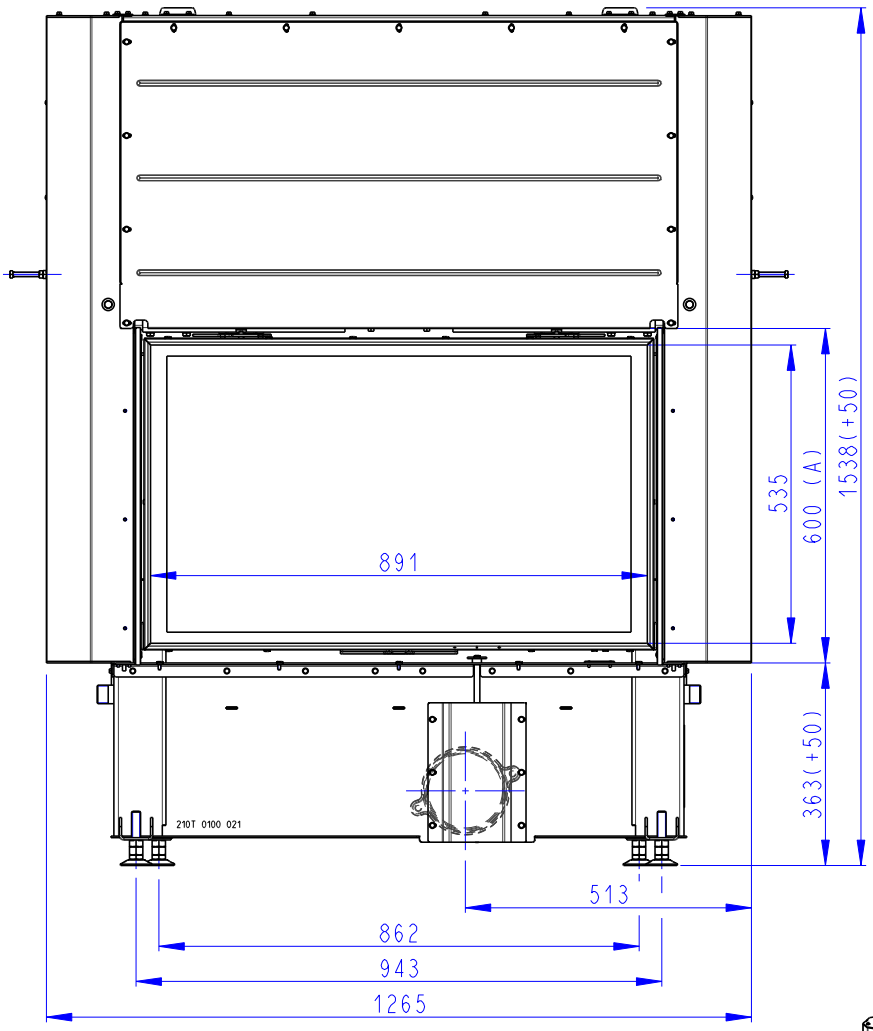

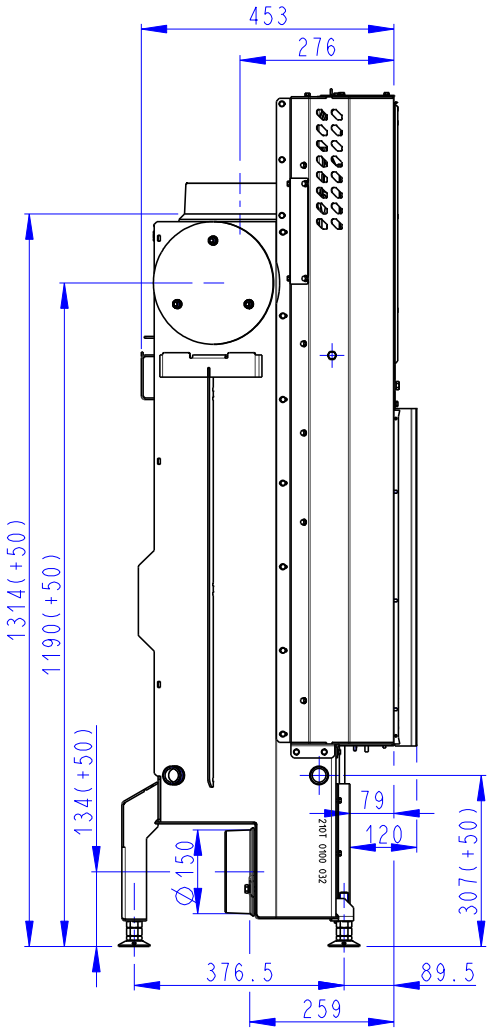

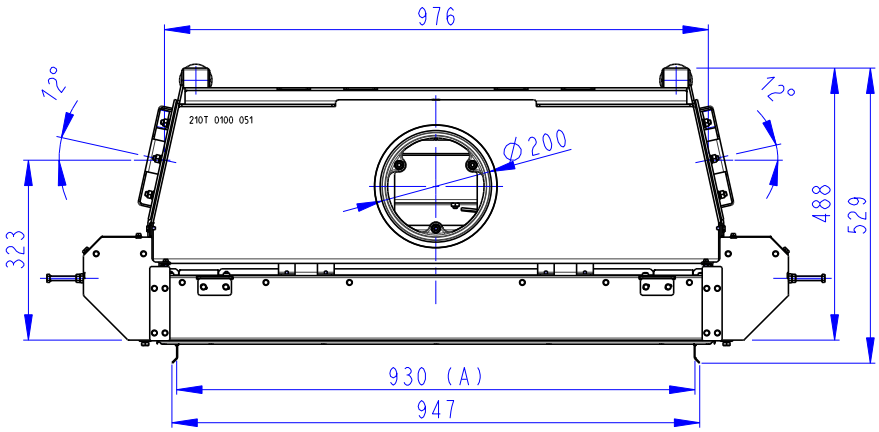

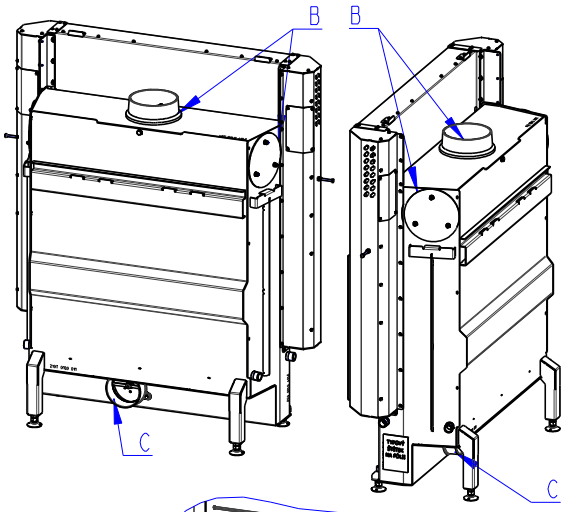

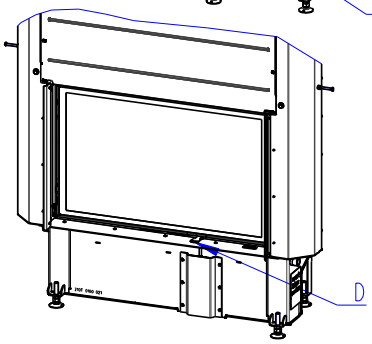

(A) Zastavbovy rozmer / Baumaße / In-built dimension
(B) Litinový odvod koure / Cast iron spigot / Der gusseiserne Rauchabgang
(C) Centralni privod vzduchu / Central air inlet / Zentralluftzufuhr
(D) Primarni a sekundarni vzduch / Primary and secondary air / Primärluft und Sekundärluft

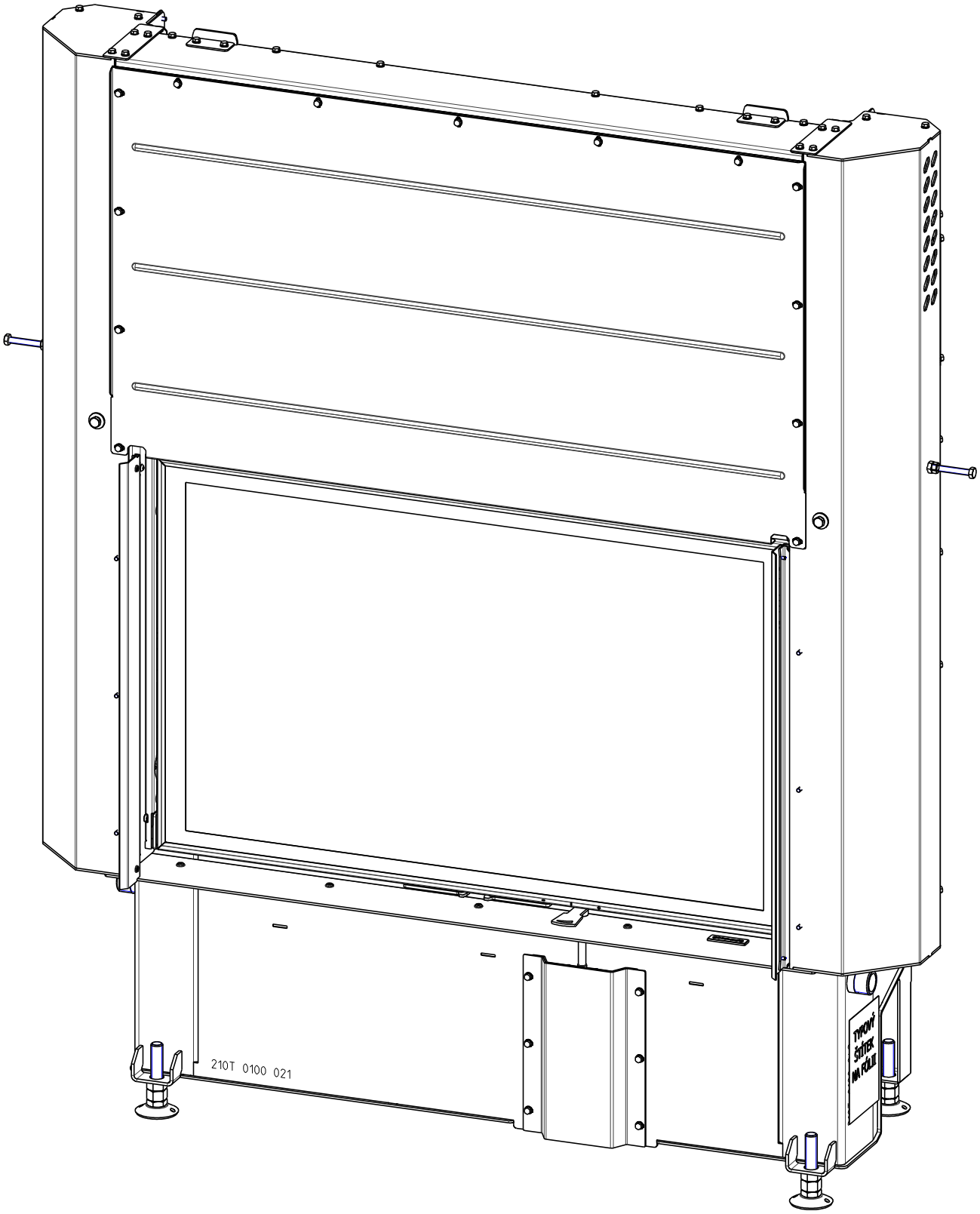
210T 0100 021
TYPOVÝ
ŠTÍTEK
NA KOLE

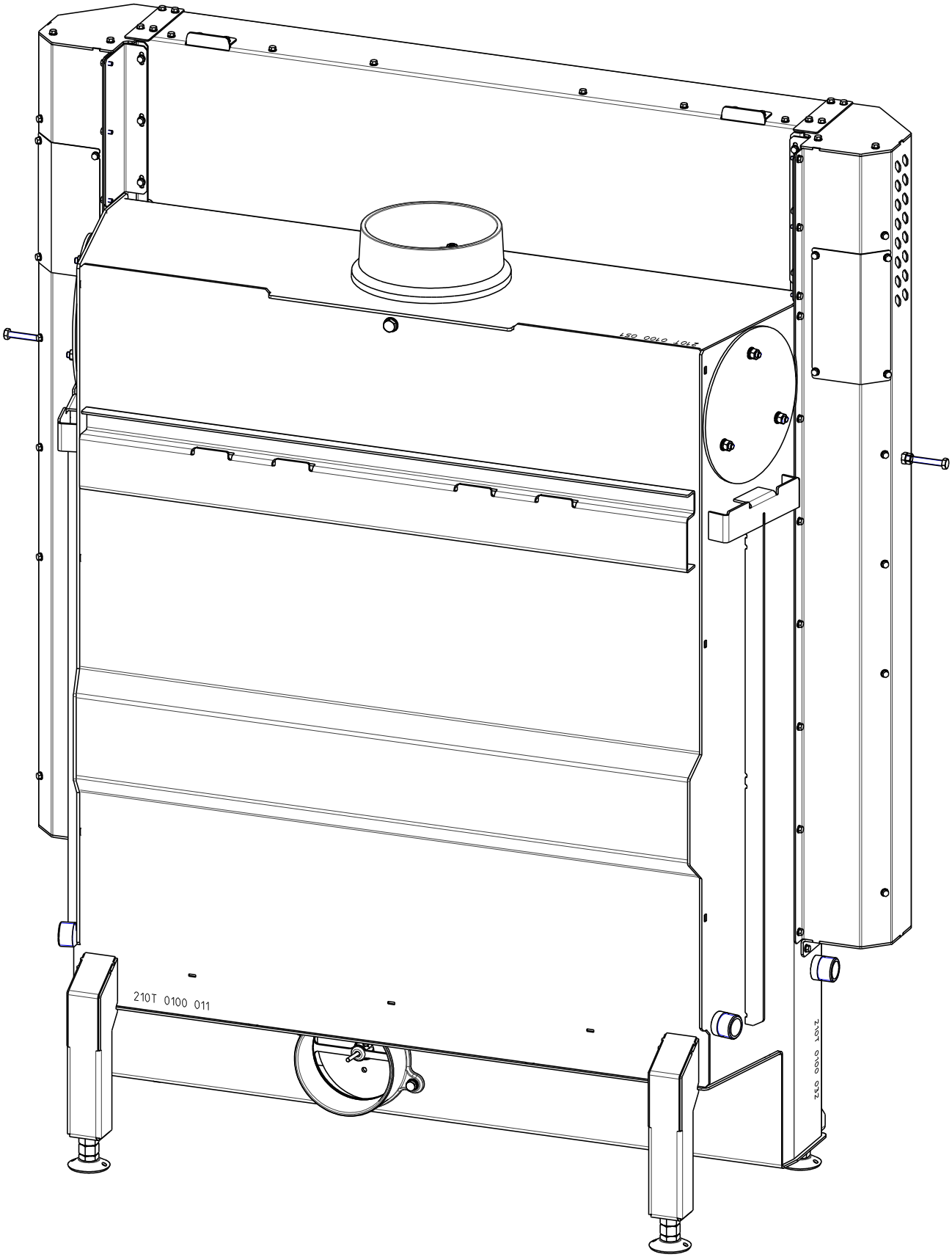
210T 0100 011